

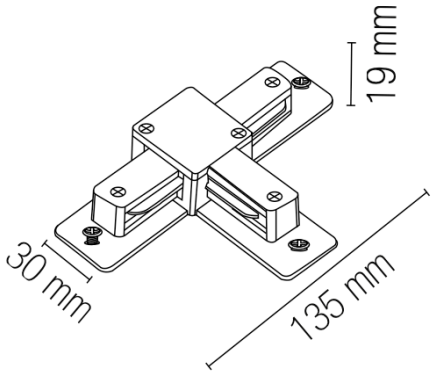

LED-MONO-T-BCO

Accessorio per binario monofase da 1m 2m e 3m

Accessory for 1m, 2m and 3m single-phase track

DETTAGLI TECNICI TECHNICHAL DETAILS

Codice EAN	8031414950614
Codice intero - Internal code	LED-MONO-T-BCO
Tipologia Tipolgy	BINARI MONOFASE MONOPHASE TRACK RAIL
Attacco / sorgente luminosa Lampholder / light Source	N/A N/A
Lumen	N/A
Potenza - Watt	N/A
Temperatura colore - Color temperature	N/A
Indice di riproduzione Cromatica - CRI	N/A
Angolo fascio di luce - Beam angle	N/A
Classe isolamento - Insulation class	1
Grado IP - IP degree	IP20
Grado IK - IK degree	N/A
Dimmerabilità - Dimmer	No
Volt	220/240V
Hertz	50/60HZ
On/Off	N/A
Vita del LED - LED Lifetime	N/A
Foro per incasso - Recessed Hole	N/A N/A
Power factor - PF	N/A
Kwh/1000h	N/A
UGR	N/A
Tasto CCT CCT switch	N/A N/A

DETTAGLI EPREL EPREL DETAILS

Modulo LED - LED module info	N/A
Numero di registrazione Eprel - Eprel number registration	N/A
Categoria Eprel - Eprel category	N/A N/A
Moduli LED installati - Led module built-in	N/A
Classe energetica - Energy class	N/A
SDCM	N/A

ASPETTO DEL PRODOTTO PRODUCT DETAILS

Materiale struttura Structure material	ALLUMINIO PRESSOFUSO DIE-CAST ALUMINUM
Peso del prodotto - Weight of product	N/A
Materiale diffusore Diffuser material	N/A
Colore Colour	WHITE
Colore diffusore Diffuser colour	N/A N/A
Cavo regolabile Adjustable cable	N/A N/A
Colore RAL - RAL colour	N/A
Misure prodotto - Size item	19 x 135 x 30 mm

INFORMAZIONI LOGISTICHE LOGISTICS INFORMATIONS

Tipologia di confezione Packaging tipology	SCATOLA AVANA AVANA BOX
Altezza confezione - Packaging Height	N/A
Larghezza confezione - Packaging width	N/A
Profondità confezione - Packaging depth	N/A
Peso confezione - Packaging weight	N/A
Pezzi nella confezione - Pieces inside packaging	N/A
Altezza confezione singola - Inner-box height	N/A
Larghezza confezione singola - Inner-box width	N/A
Profondità confezione singola - Inner-box depth	N/A
Peso confezione singola - Inner-box weight	N/A
Pezzi nella confezione singola - Pieces inside inner-box	N/A
Altezza master box - Master-box height	N/A
Larghezza master box - Master-box width	N/A
Profondità master box - Master-box depth	N/A
Peso master box - Master-box weight	N/A
Pezzi nel master box - Pieces inside master-box	N/A

GARANZIA DEL PRODOTTO WARRANTY

Garanzia Warranty	5anni 5years
Nomenclatura doganale - Hs code	94059190

INFORMAZIONI DRIVER
DRIVER INFORMATIONS

Informazioni driver Driver info	
Brand driver	N/A
Input Volt	N/A
Hz	N/A
Output Vdc	N/A
Output Adc	N/A
PF	N/A
Power W	N/A

INFORMAZIONI SU DRIVER DI EMERGENZA
EMERGENCY DRIVER INFORMATIONS

INFO DRIVER EMERGENZA	N/A
Input V	N/A
Hz	N/A
Output-Vdc	N/A
Output-A	N/A
PF	N/A
Power watt	N/A

INFORMAZIONI SU BATTERIE
BATTERY INFORMATIONS

Brand batterie - Battery Brand	N/A
Info batterie - Battery info	N/A
Volt batterie - battery volt	N/A
mAh batterie - battery mAh	N/A
Life hours	N/A
PF	N/A
Wh	N/A
Ore di ricarica - charging hours	N/A

INFORMAZIONI SU VENTILATORE
FAN LIGHT INFORMATIONS

MOTORE - FAN - ENGINE	N/A
AIRFLOW	N/A
BECIBEL (DB)	N/A
RPM	N/A

INFORMAZIONI SU SENSORI
SENSOR INFORMATIONS

	N/A
SENSORE MOVIMENTO MOTION SENSOR	N/A
	N/A
SENSORE CREPUSCOLARE TWILIGHT SENSOR	N/A
	N/A
SENSORE AGGIUNTIVO ADDITIONAL SENSOR	N/A

INFORMAZIONI AGGIUNTIVE
ADDITIONALS INFORMATIONS

Dettagli aggiuntivi del prodotto	N/A
More product details	N/A

ACCESSORI INCLUSI
NCLUDED ACCESSORIES

	N/A
Accessori inclusi Included accessories	N/A

INFORMAZIONI SU ACCESSORI
ACCESSORIES INFORMATIONS

	N/A
Radiocomando Remote control	N/A
	N/A
App dedicata - App dedicated	

INFORMAZIONI SU LAMPADINE
BULBS INFORMATIONS

	N/A
Lampadine incluse Included bulbs	N/A

INFORMAZIONI PANNELLI SOLARI
SOLAR PANEL INFORMATIONS

Dettagli aggiuntivi del prodotto	N/A
More product details	N/A