POLLY

OUTDOOR APPLIQUE SOSPENSIONI E PALETTI CORRELATI
WALL SUSPENSION AND FLOOR LAMPS COMBINED



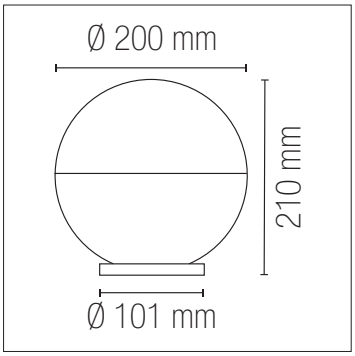





I-POLLY-G20-TR180

Collezione con base in fibre di plastica e sfere in PMMA nei colori trasparente, bianco o fumè.

Collection with base in plastic fibers and spheres in PMMA in transparent, white or smoked colors.

DETTAGLI TECNICI *TECHNICHAL DETAILS*

Codice EAN	8031414921973
Codice intero - *Internal code*	I-POLLY-G20-TR180
Tipologia *Tipolgy*	APPLIQUE *APPLIQUE*
Attacco / sorgente luminosa *Lampholder / light Source*	1XE27 MAX40W *1XE27 MAX40W*
Lumen	N/A
Potenza - *Watt*	N/A
Temperatura colore - *Color temperature*	N/A
Indice di riproduzione Cromatica - *CRI*	N/A
Angolo fascio di luce - *Beam angle*	N/A
Classe isolamento - *Insulation class*	2
Grado IP - *IP degree*	IP44
Grado IK - *IK degree*	N/A
Dimmerabilità - *Dimmer*	N/A
Volt	220/240V
Hertz	50/60Hz
On/Off	N/A
Vita del LED - *LED Lifetime*	N/A
Foro per incasso - *Recessed Hole*	Nessun foro *NO Hole*
Power factor - *PF*	N/A
Kwh/1000h	N/A
UGR	N/A
Tasto CCT *CCT switch*	N/A *N/A*

DETTAGLI EPREL *EPREL DETAILS*

Modulo LED - *LED module info*	N/A
Numero di registrazione Eprel - *Eprel number registration*	N/A
Categoria Eprel - *Eprel category*	N/A *N/A*
Moduli LED installati - *Led module built-in*	N/A
Classe energetica - *Energy class*	N/A
SDCM	N/A

ASPETTO DEL PRODOTTO *PRODUCT DETAILS*

Materiale struttura *Structure material*	Fibre di plastica *Plastic Fibers*
Peso del prodotto - *Weight of product*	N/A
Materiale diffusore *Diffuser material*	PMMA *PMMA*
Colore *Colour*	Nero *Black*
Colore diffusore *Diffuser colour*	Trasparente *Trasparent*
Peso prodotto - *Product weight*	N/A
Cavo regolabile *Adjustable cable*	N/A *N/A*
Colore RAL - *RAL colour*	RAL
Misure prodotto - *item size*	10X21X20CM

INFORMAZIONI LOGISTICHE *LOGISTICS INFORMATIONS*

Tipologia di confezione *Packaging tipology*	Film termoretraibile *Shrink-wrap*
Altezza confezione - *Packaging Height*	10cm
Larghezza confezione - *Packaging width*	20cm
Profondità confezione - *Packaging depth*	21cm
Peso confezione - *Packaging weight*	360gr
Pezzi nella confezione - *Pieces inside packaging*	1pz
Altezza confezione singola - *Inner-box height*	N/A
Larghezza confezione singola - *Inner-box width*	N/A
Profondità confezione singola - *Inner-box depth*	N/A
Peso confezione singola - *Inner-box weight*	N/A
Pezzi nella confezione singola - *Pieces inside inner-box*	N/A
Altezza master box - *Master-box height*	43cm
Larghezza master box - *Master-box width*	41cm
Profondità master box - *Master-box depth*	41cm
Peso master box - *Master-box weight*	2,9kg
Pezzi nel master box - *Pieces inside master-box*	8pz

GARANZIA DEL PRODOTTO *WARRANTY*

Garanzia *Warranty*	5anni *5years*
Nomenclatura doganale - *Hs code*	94051190

Fan Europe Lighting s.r.l. a socio unico
Sede legale: Via Nuova Poggioreale 45A 80143 (NA)
www.faneurope.it info@faneurope.it

Fan Europe Lighting s.r.l. a socio unico
Sede Operativa: agglomerato A.S.I – località Boscofangone 80035 Nola, (NA)
www.faneurope.it info@faneurope.it

Fan Europe Lighting s.r.l. a socio unico
Sede Operativa: Via Monzoro 46, 20007 Cornaredo (MI)
www.faneurope.it info@faneurope.it

INFORMAZIONI DRIVER *DRIVER INFORMATIONS*

Informazioni driver *Driver info*	N/A *N/A*
Brand driver	N/A
Input Volt	N/A
Hz	N/A
Output Vdc	N/A
Output Adc	N/A
PF	N/A
Power W	N/A

INFORMAZIONI SU DRIVER DI EMERGENZA *EMERGENCY DRIVER INFORMATIONS*

Info driver emergenza	N/A
Input V	N/A
Hz	N/A
Output-Vdc	N/A
Output-A	N/A
PF	N/A
Power watt	N/A

INFORMAZIONI SU BATTERIE *BATTERY INFORMATIONS*

Brand batterie - *Battery Brand*	N/A
Info batterie - *Battery info*	N/A
Volt batterie - *battery volt*	N/A
mAh batterie - *battery mAh*	N/A
Life hours	N/A
PF	N/A
Wh	N/A
Ore di ricarica - *charging hours*	N/A

INFORMAZIONI SU ACCESSORI *ACCESSORIES INFORMATIONS*

Radiocomando *Remote control*	N/A *N/A*
App dedicata - *App dedicated*	N/A

INFORMAZIONI AGGIUNTIVE *ADDITIONALS INFORMATIONS*

Dettagli aggiuntivi del prodotto	N/A
More product details	*N/A*

INFORMAZIONI AGGIUNTIVE *ADDITIONALS INFORMATIONS*

Lampadine inclusa	\
Included bulbs	\

INFORMAZIONI SENSORE DI MOVIMENTO *MOTION SENSOR INFORMATIONS*

Sensore di movimento	N/A
Motion sensor info	*N/A*

INFORMAZIONI SENSORE CREPUSCOLARE *TWILIGHT SENSOR INFORMATIONS*

Sensore crepuscolare	N/A
Twiligh sensor	*N/A*

INFORMAZIONI SENSORE 3 *SENSORE 3 INFORMATIONS*

Sensore aggiuntivo	N/A
Additional sensor	*N/A*

INFORMAZIONI PANNELLO SOLARE *SOLAR PANEL INFORMATIONS*

Dettagli aggiuntivi del prodotto	N/A
More product details	*N/A*